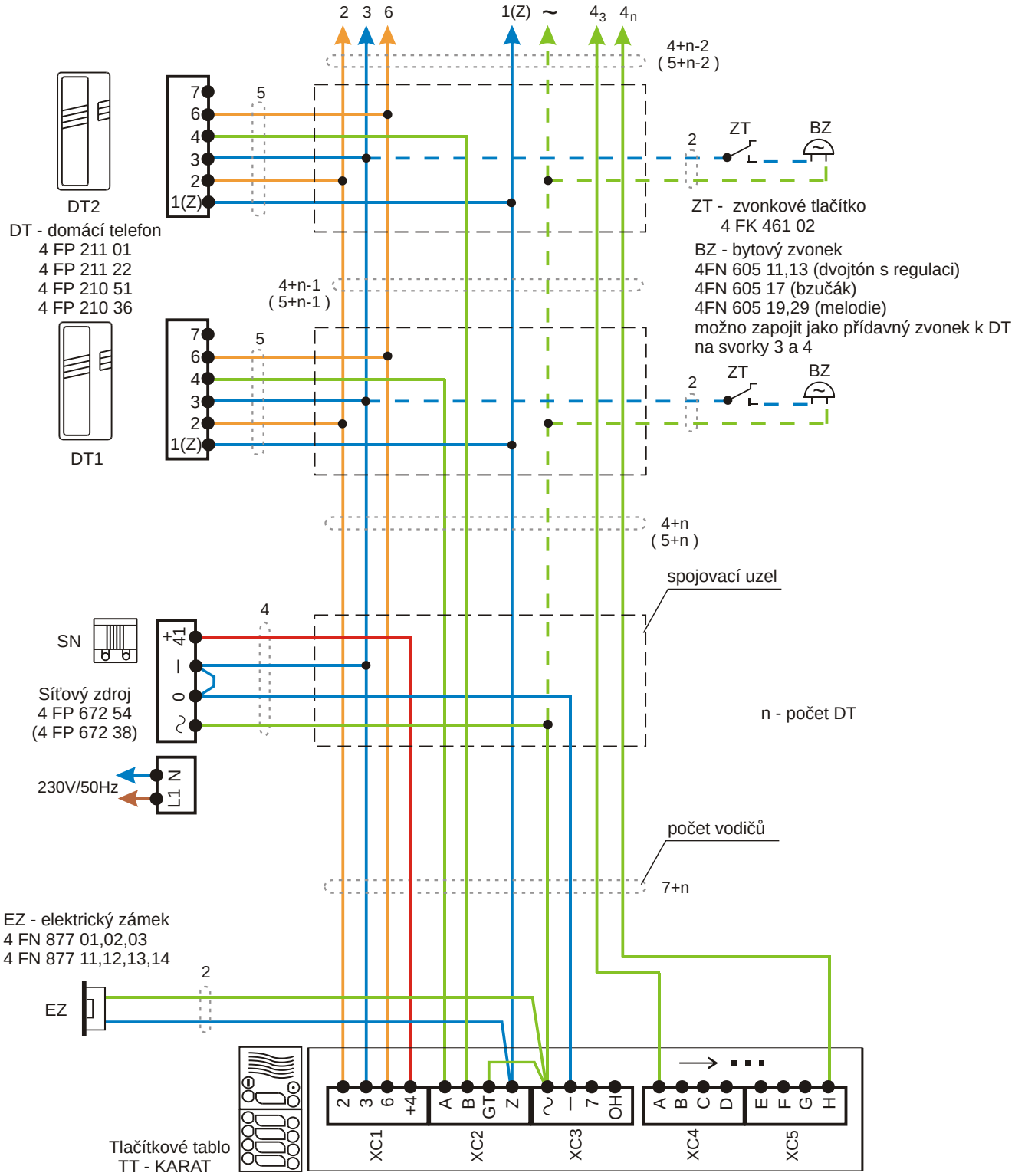
2 3 6
1(Z) ~
4_3 4_n
4+n-2
(5+n-2)
DT2
DT - domácí telefon
4 FP 211 01
4 FP 211 22
4 FP 210 51
4 FP 210 36
ZT
BZ
ZT - zvonkové tlačítko
4 FK 461 02
BZ - bytový zvonek
4FN 605 11,13 (dvojtón s regulaci)
4FN 605 17 (bzučák)
4FN 605 19,29 (melodie)
možno zapojit jako přídavný zvonek k DT
na svorky 3 a 4
4+n-1
(5+n-1)
DT1
4+n
(5+n)
spojovací uzel
SN
Síťový zdroj
4 FP 672 54
(4 FP 672 38)
n - počet DT
230V/50Hz
počet vodičů
7+n
EZ - elektrický zámek
4 FN 877 01,02,03
4 FN 877 11,12,13,14
EZ
Tlačítkové tablo
TT - KARAT
XC1
XC2
XC3
XC4
XC5